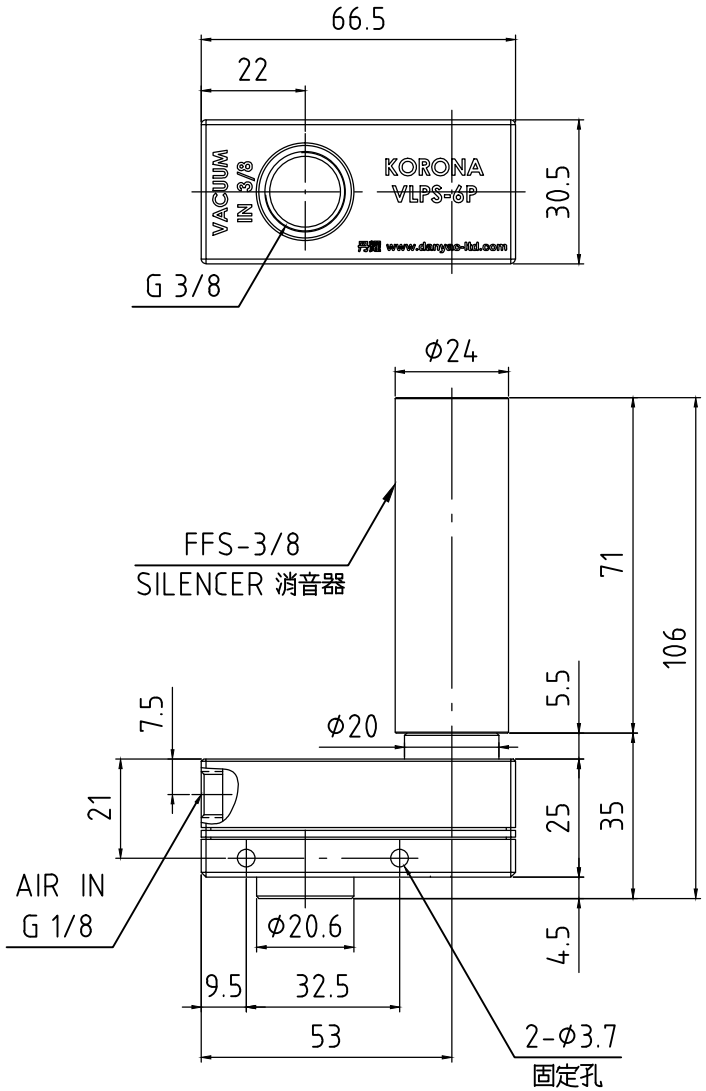

型號：VLPS-6P

使用壓力範圍：	6 Bar (G1/8)
最高真空度：	0.84 Bar (630 mmHg)
最大空氣消耗量：	36 l/min (G3/8)消音器
最大吸取流量：	108 l/min (G3/8)

▽▽		6.3S ▽▽▽	3.2S ▼▽▽	1.6S ▼▼▽	0.4S ▼▼▼
未標註之加工記號		不加工 ~	50S ▽	25S ▽▽	12.5S ▼▽
長 度	±0.10	±0.15	±0.20	±0.30	±0.50
內 徑	+0.10 −0	+0.15 −0	+0.20 −0	+0.30 −0	+0.50 −0
外 徑	+0 −0.10	+0 −0.15	+0 −0.20	+0 −0.30	+0 −0.50
公稱尺寸	0~25	25~50	50~100	100~300	300 以上
未 標 註 之 一 般 公 差					

校 對	核 准	使用狀況	圖 名	VLPS-6P		比 例	1:1.6
			機 型		圖 號	單 位	MM
			備註一			角 法	
製 圖	設 計	發圖日期	丹耀貿易有限公司				
W	W	109.02.06	www.danyao-ltd.com E-mail:info@danyao-ltd.com TEL:02-22768200 / FAX:02-22767390				