Pressure Regulator for oxygen

KXRF-36 氧氣用面板式 - 迷你型減壓閥

KORONA®
領導世界創新設計壓縮空氣處理系統
德國製品 Meda In Germany

性能 型號	KXRF-36	KXRF36-G1
氣源牙口 P1→P2	插式面板	**G1/8**
壓力表 牙口		G1/8
使用流體	氧氣、壓縮空氣、不腐蝕墮性氣體、二氧化氮	
特性	膜片式設計 250 l/min，沒有逆流洩壓功能	
最高進氣壓力 P1 Max	10 bar	
P2二次壓力設定範圍	0.2~2.8bar，0.2~4 bar	0.2~2.8 bar
使用流體&周圍溫度	max：- 5 ℃ ~ 95 ℃	
安裝方式	不受限制，任意角度	
產品重量	0.06 Kg	0.108 Kg

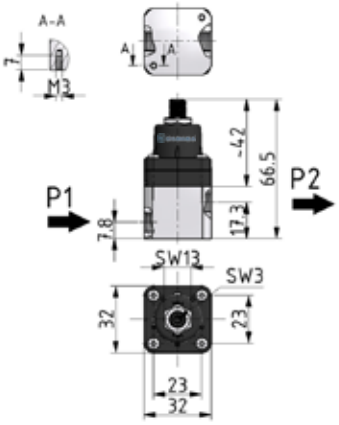

KXRF36-G1 氧氣流量曲線圖

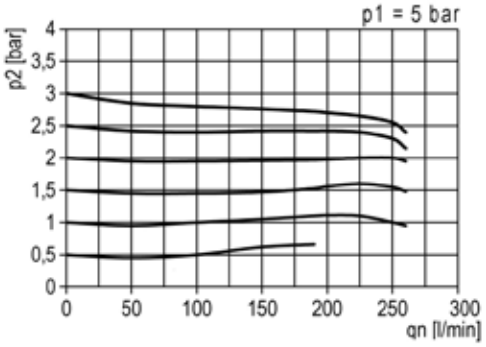

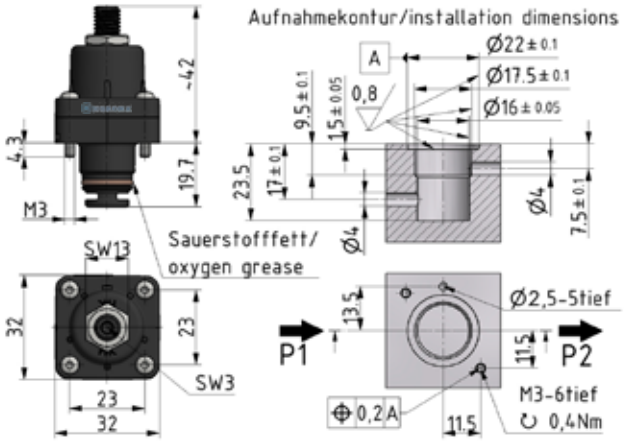

KXRF-36 氧氣流量曲線圖

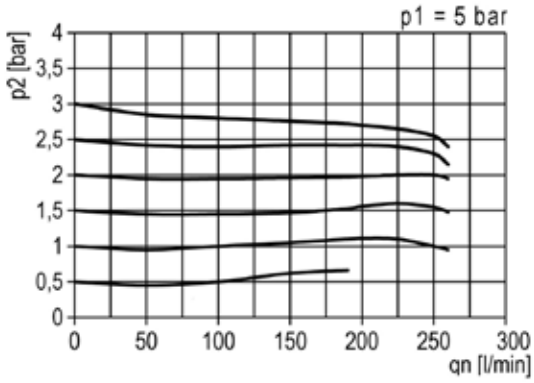

訂購型號 KXRF36 - B1 - T

❶ ❷

❶	P2壓力
B2	0.2~2.8 bar
B6	0.2~4 bar

❷	壓力表
	沒有
T	壓力表Φ40
E	電子壓力表
EP	電子壓力表 有信號輸出

T 壓力表

E 電子壓力表
EP電子壓力表
有信號輸出

版權所有：丹耀貿易有限公司

◎ 目錄上所有的功能尺寸及公差值僅供參考，本公司保有變更之權力並不事先通知。 ◎ 如有任何疑問&特殊需求,請洽詢本公司。

KORONA®
丹耀貿易有限公司 Danyao Traging Co., Ltd. E-mail: info@danyao-ltd.com www.danyao-ltd.com
新北市新莊區中正路19號7樓 ☎：02- 2276 -8200 04- 2569 -2468 Fax：02- 2276 7390 04- 2569 1872